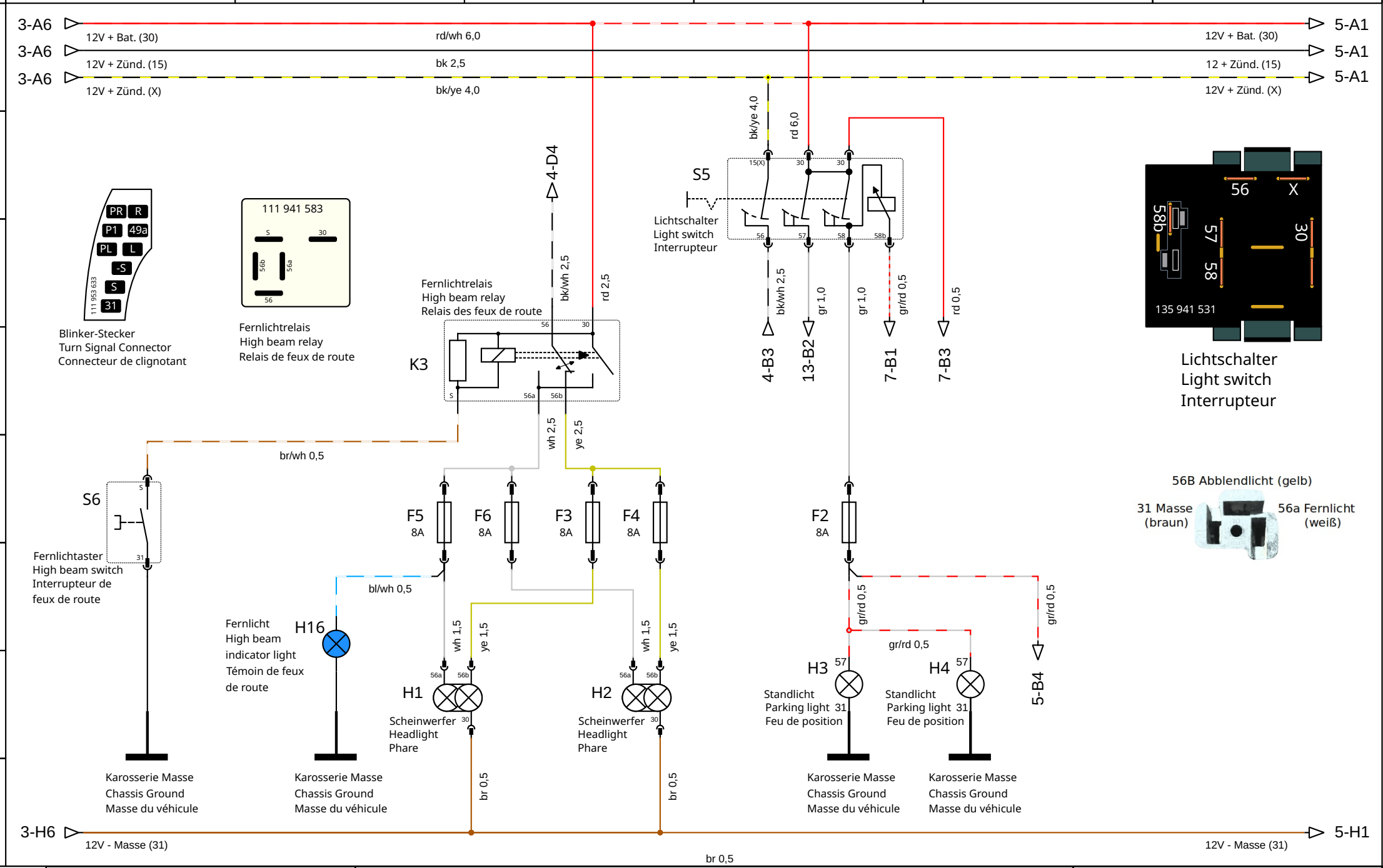

Autor: Fuss-im-Ohr	Light at the front - Licht vorne - Lumière à l'avant	Datei: Käfer 1303
Datum: 02.02.26		Seite: 4/24