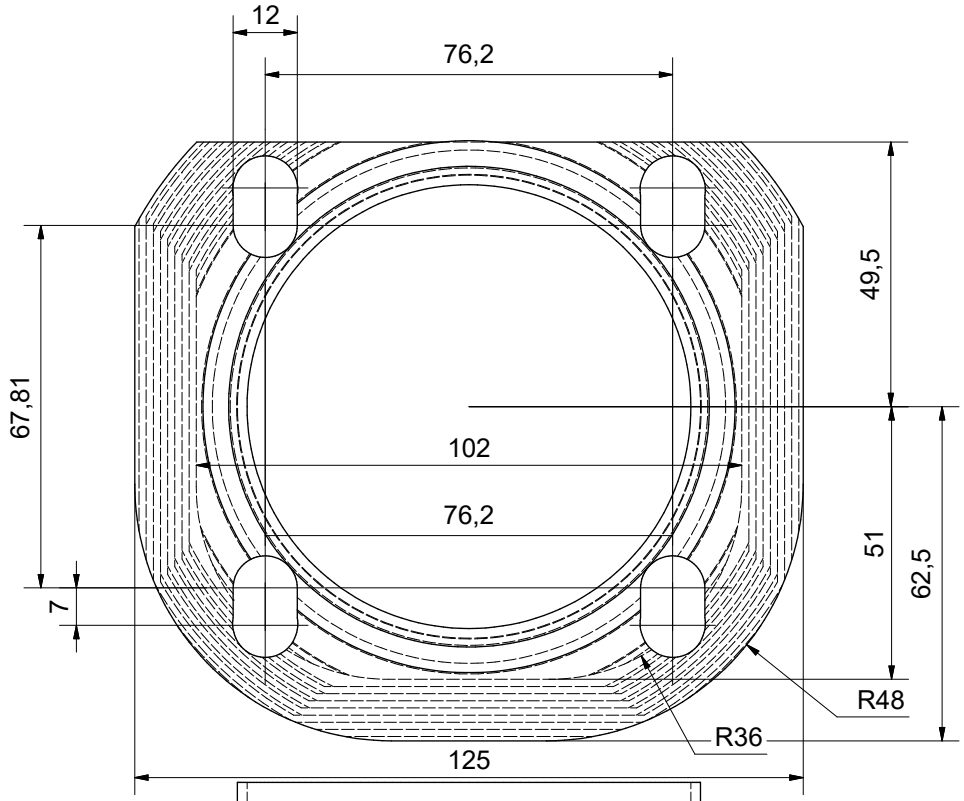

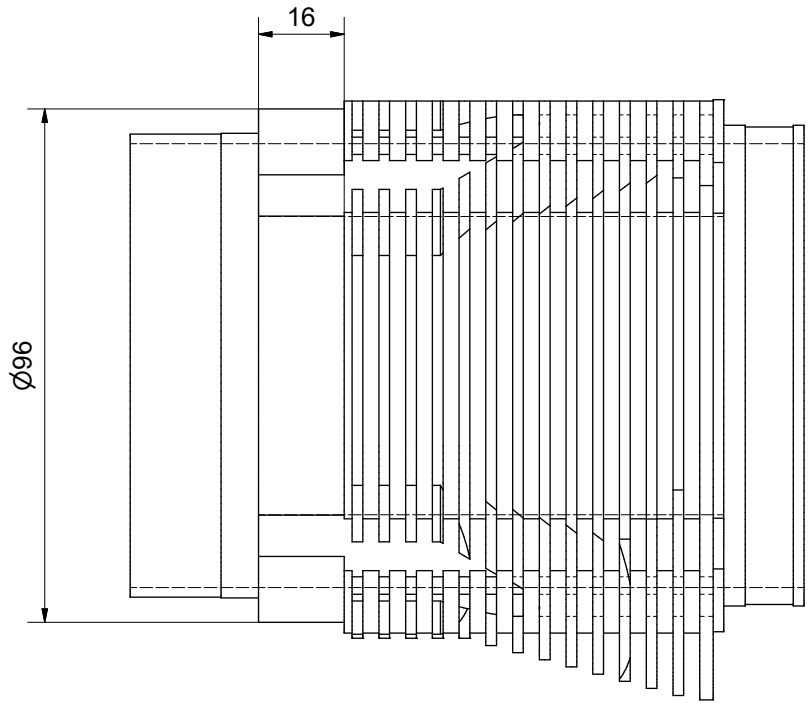

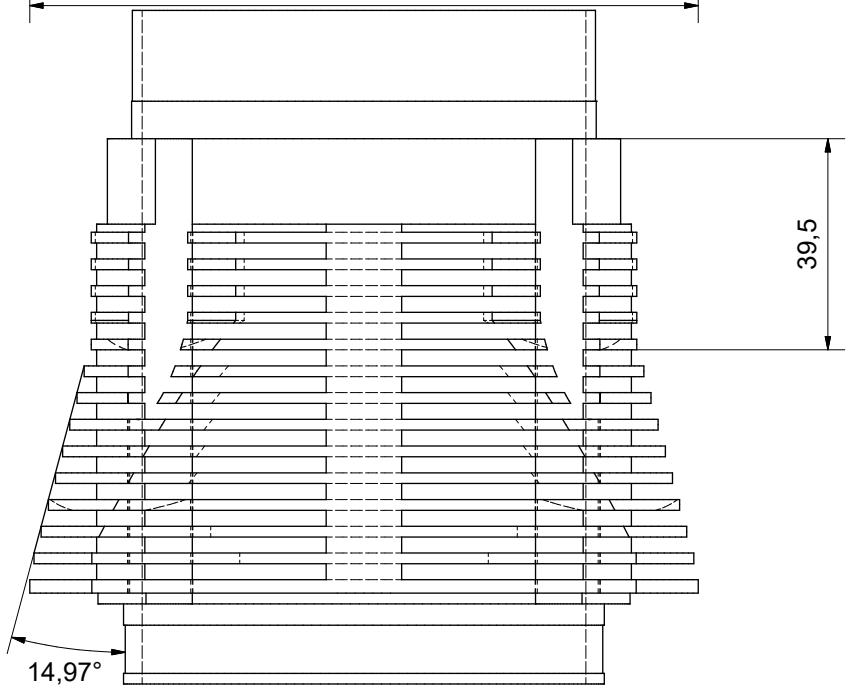

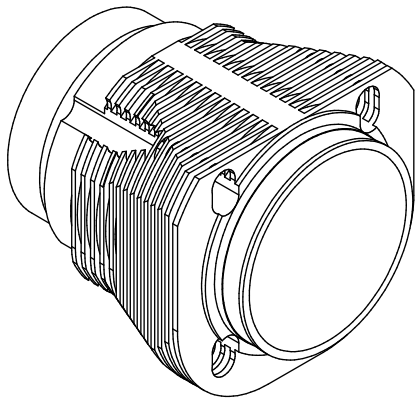

Name	Datum	Allgemeintoleranz	Werkstückkanten	Material	Maßstab
Harald	30.08.2022	ISO 2768 mk	gratfrei -0.3	Eisen, Guss	

83mm Zylinder

Blatt 1 / 1